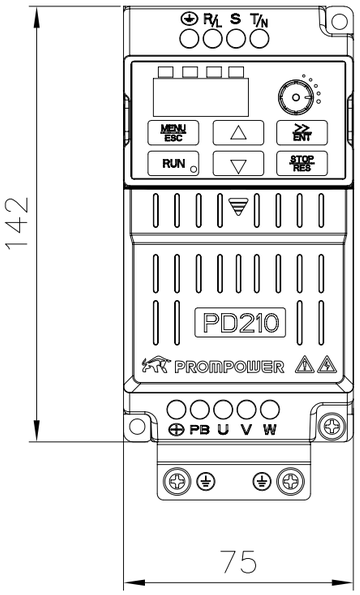

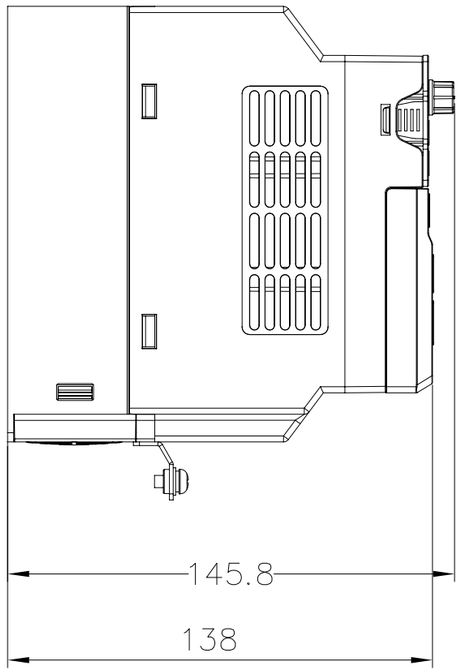

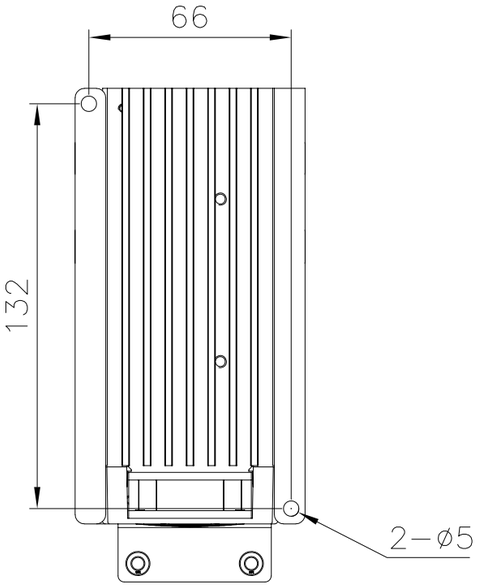

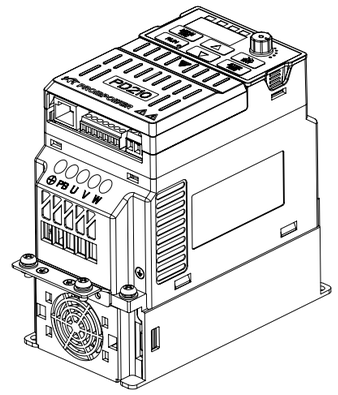

Резьба/ гайка	Крутящий момент (кгс·см)	Размеры	Допуск
M3	≥12	0,5–3	±0,1
M4	≥18	3–6	±0,1
M5	≥33	6–30	±0,2
M6	≥55	30–120	±0,3
M8	≥150	120–400	±0,5
M10	≥300	400–1000	±0,8
M12	≥550	Допуск на отверстия	±0,2

Проекционный вид		Название	Габаритный чертеж PD210–AB007B 0,75 кВт		
Количество	1				
Ед. изм.	мм	Масштаб	1:3	стр.	1/1