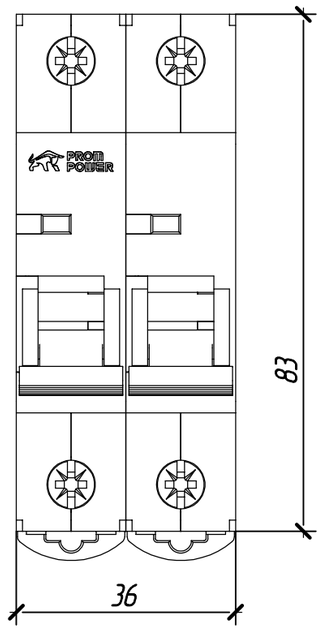

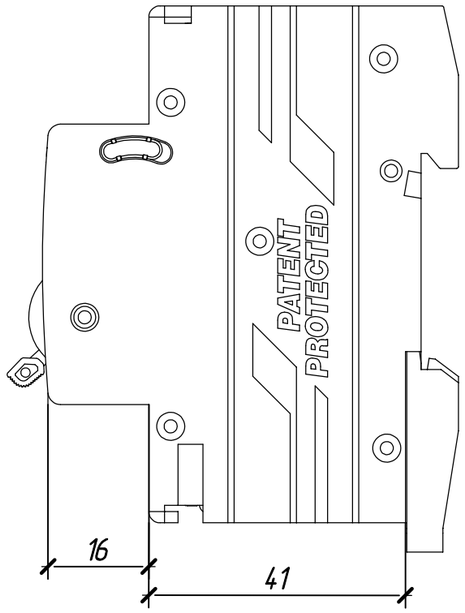

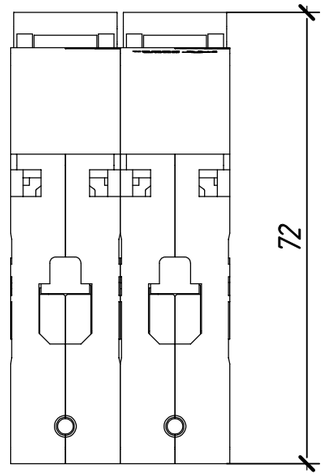

Проекционный вид		Название	Габаритный чертеж ESM2-63/B63/2
-			
Количество	1		
Ед. изм.	мм	Масштаб	стр. 1/1