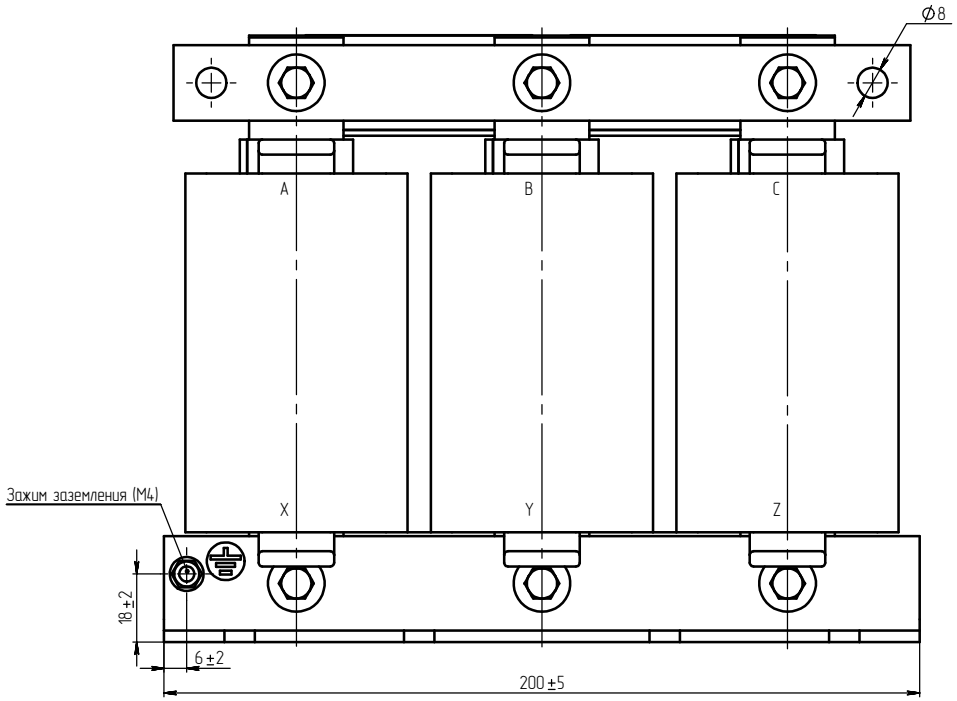

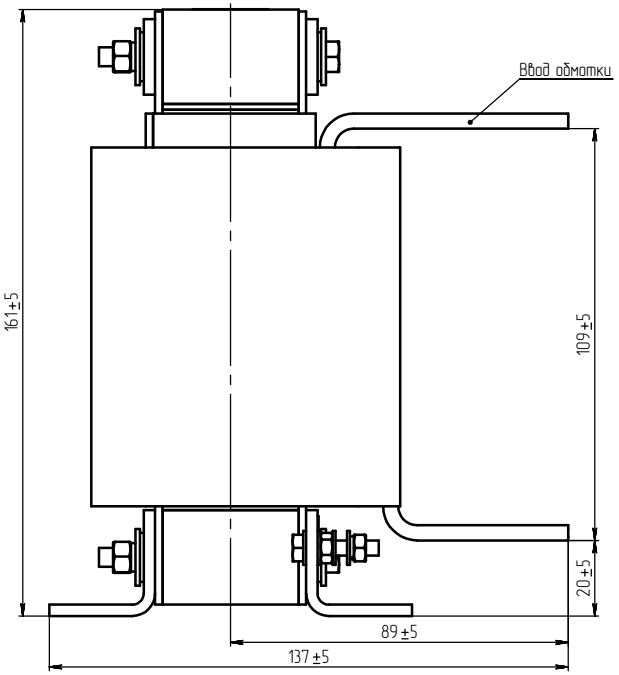

Д (2 : 1)

Зажимы контактные

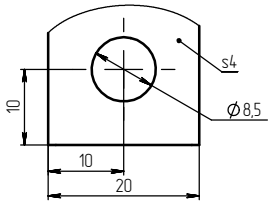

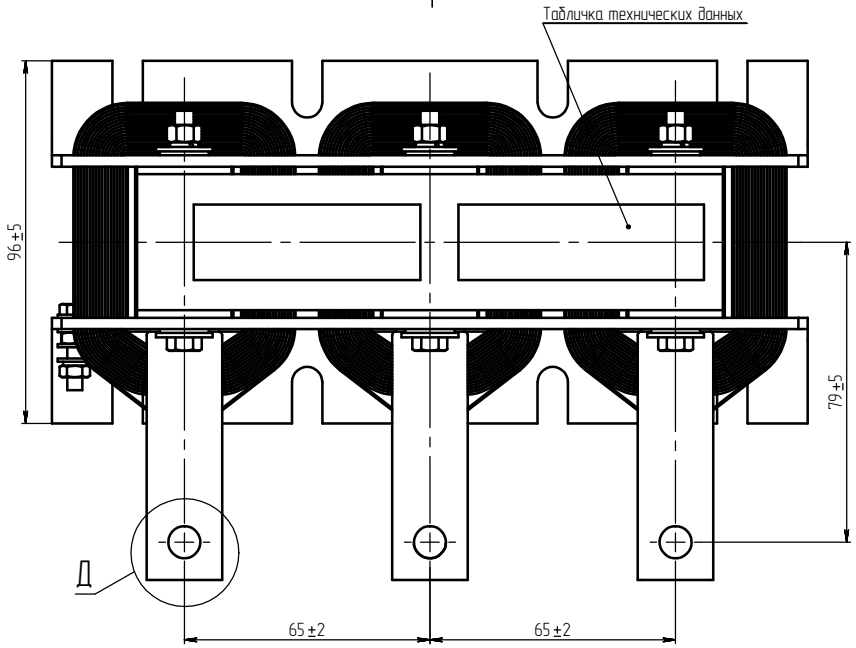

Б (1 : 2)

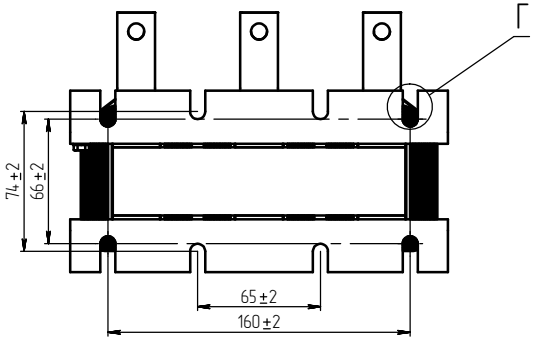

Г (2 : 1)

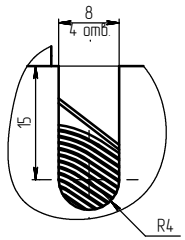

Изм.	Лист	№ документа	Подпись	Дата
Разраб.				
Пров.				
Т.контр.				
Н.контр.				
Утв.				

Дроссель
PD-OTL-dU-0,14-58
Габаритный чертеж

Лит	Масса	Масштаб
	8	1:1
Лист	Листов 1	

PROM POWER

Копировал

Формат А2

Перв. примен.

Взамен инв.№ подл.

Подпись и дата

Инв.№ дубл.

Взам. инв.№

Подпись и дата

Инв.№ подл.