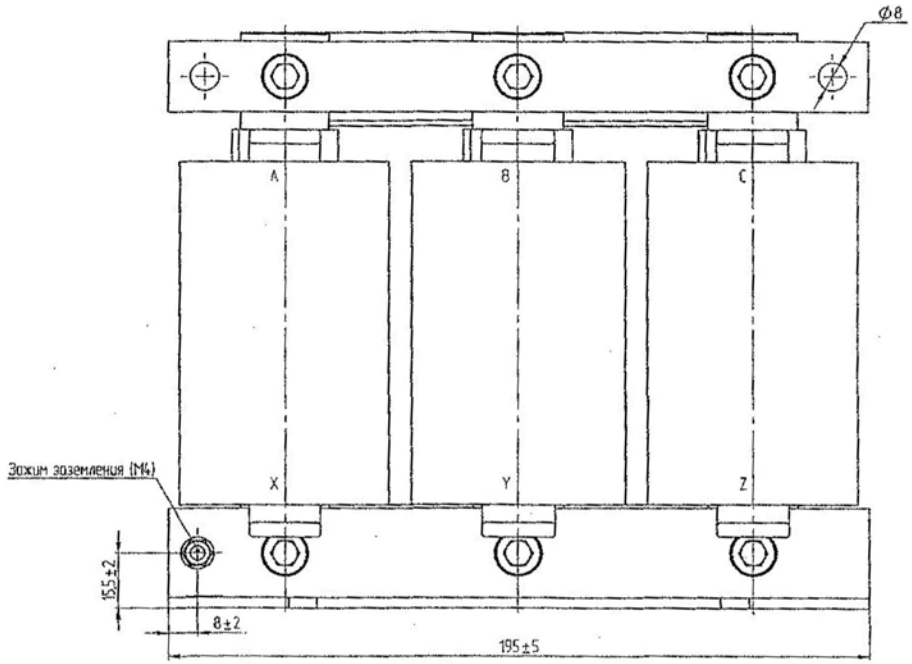

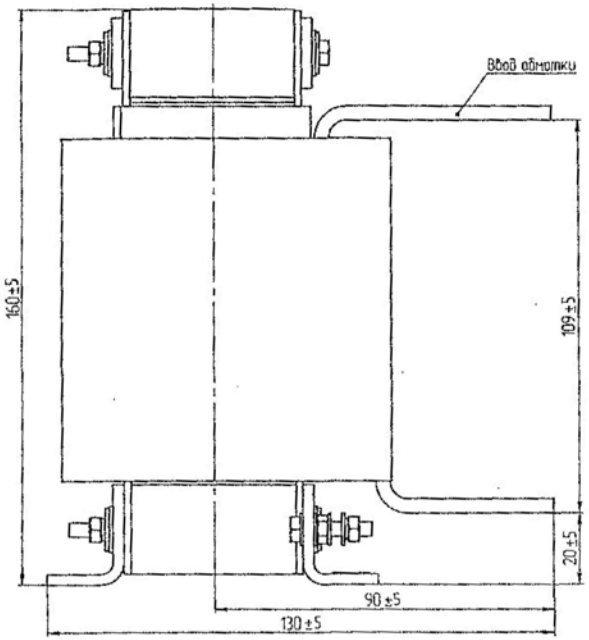

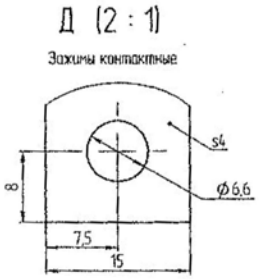

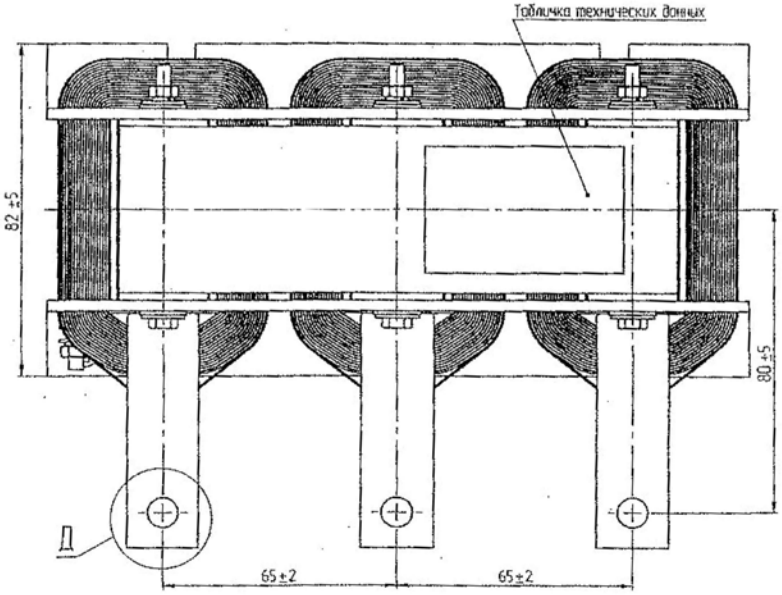

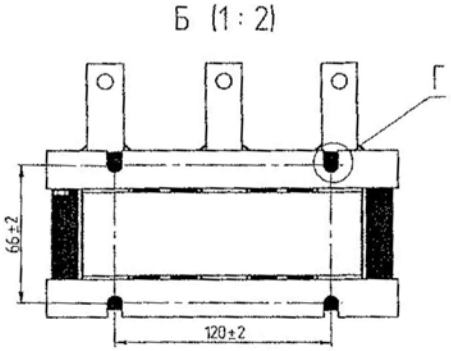

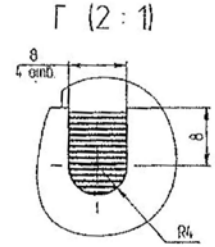

Изм.	Лист	№ документа	Подпись	Дата	Дроссель PD-OTL-dU-0,2-40 Габаритный чертеж	Лит.	Масса	Масштаб
Разраб.							5,8	1:1
Пров.						Лист	Листов 1	
Т.контр.								
Н.контр.						PROM POWER		
Утв.								

Копировал

Формат А2