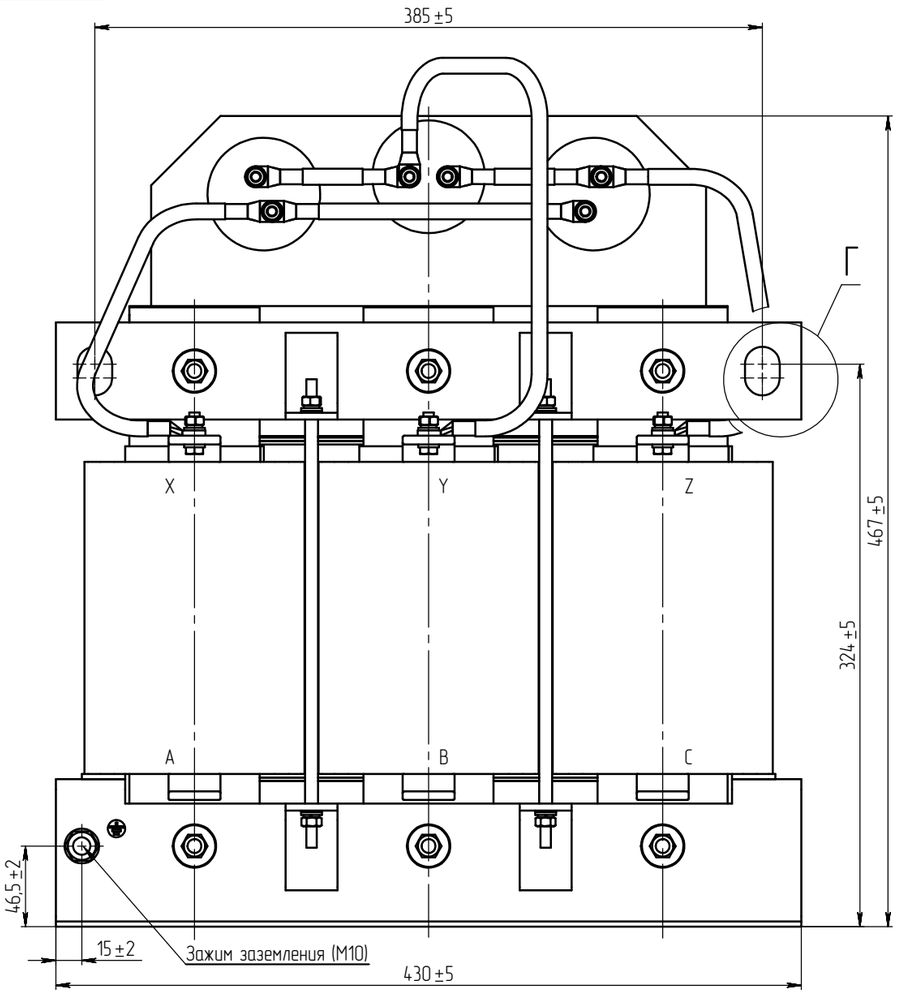

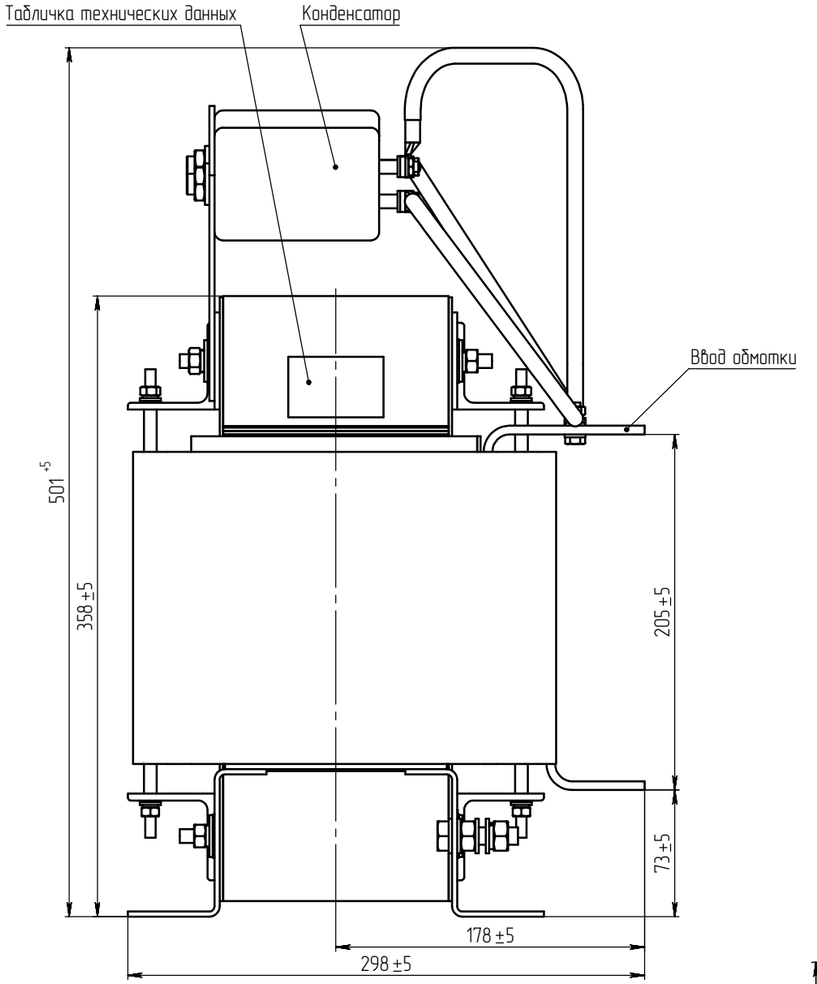

Схема Синус-фильтра

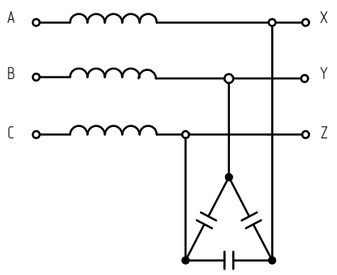

Б (1 : 5)

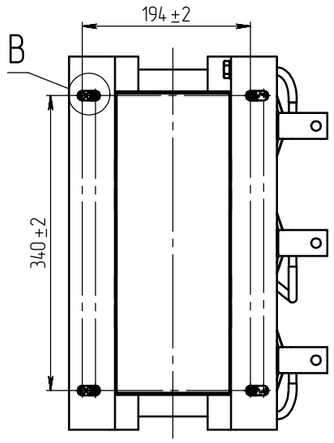

Схема подъема синус-фильтра

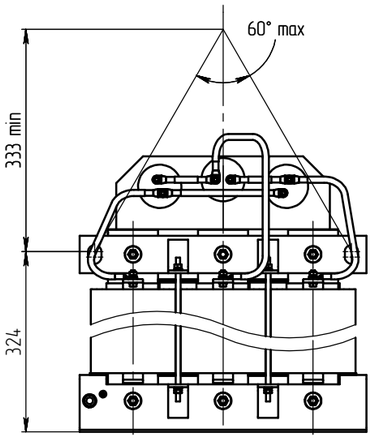

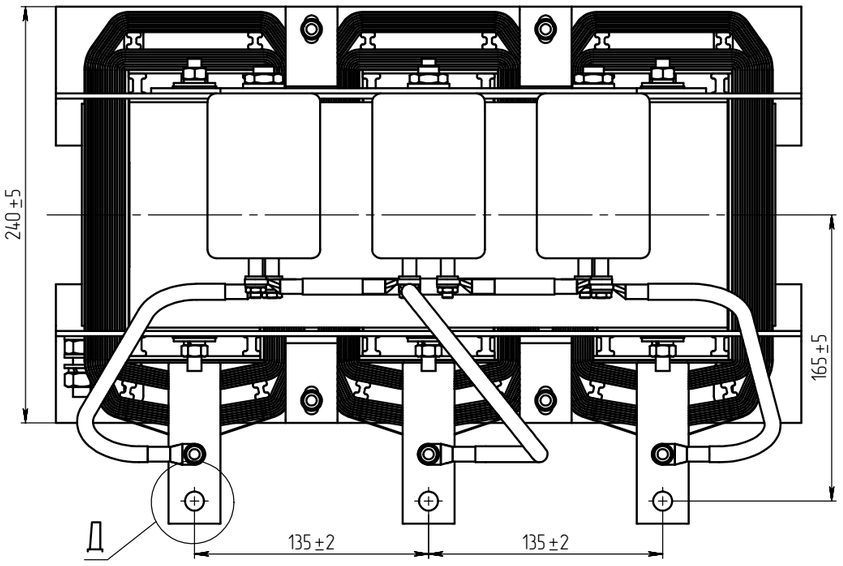

Г (1 : 1)

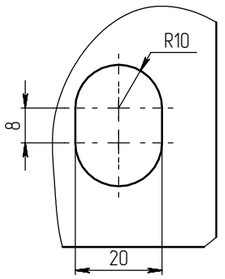

Д (1 : 1)

(Зажимы контактные)

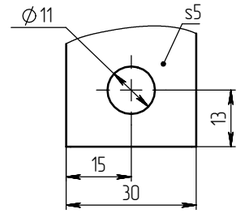

В (1 : 1)

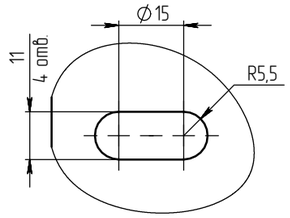

Изм.	Лист	№ документа	Подпись	Дата
Разраб.				
Пров.				
Т.контр.				
Н.контр.				
Утв.				

Синус-фильтр
PD-SIN-0,4-210
Габаритный чертеж

Лит.	Масса	Масштаб
	119	1:2.5
Лист	Листов 1	

PROM POWER

Перв. примен.
Справ. №
Подпись и дата
Инв. № дубл.
Взам. инв. №
Подпись и дата
Инв. № подл.

Копировал
Формат А2