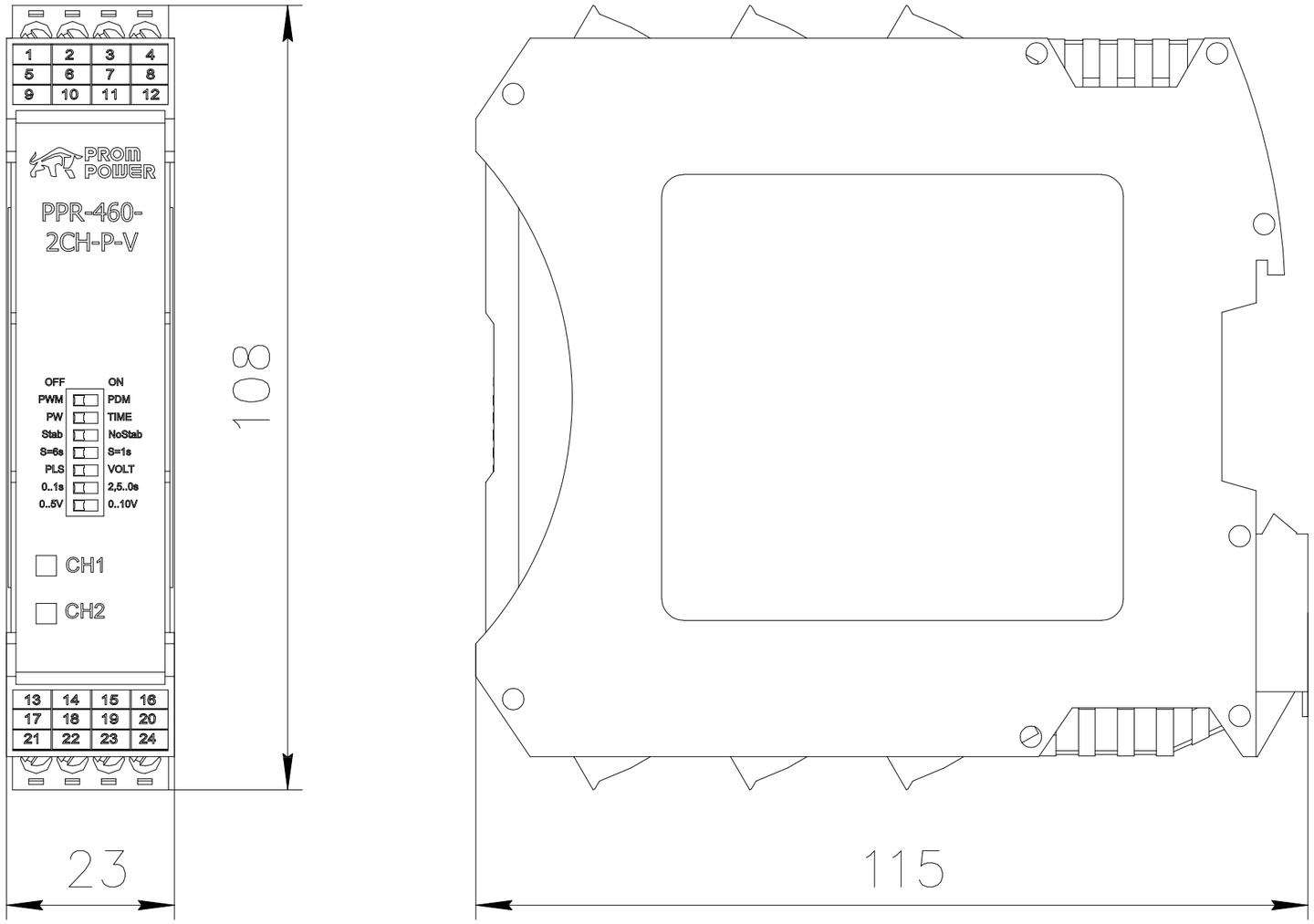

Проекционный вид			Название	Габаритный чертеж PPR-460-2CH-P-V	
Количество	1				
Ед. изм.	мм	Масштаб	1:1	стр.	1/1